Przekroje na drodze główn

Przekrój 1
km 0+000.00

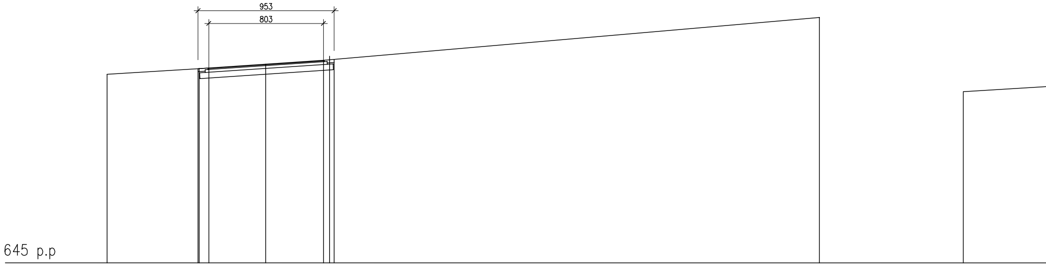
953
803
645 p.p

Przekroje na drodze

Przekrój 9
km 0+140,00

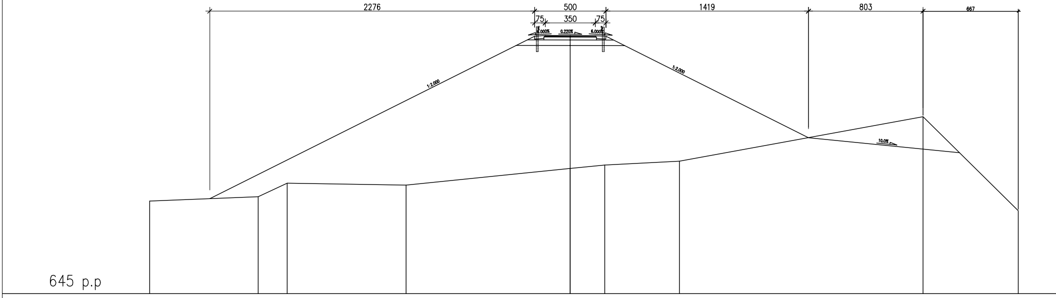
2276
500
1419
803
667
75
350
75
6.000%
0.220%
6.000%
1:2.000
1:2.000
10.0%
645 p.p

ej

Przekrój 2
km 0+39.31

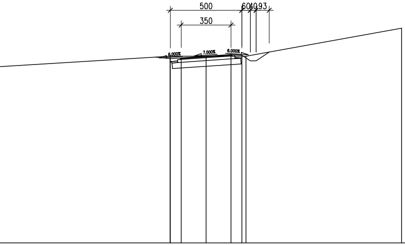
500
60
40
93
350
6.000%
7.000%
6.000%

Przekrój 3
km 0+60.92

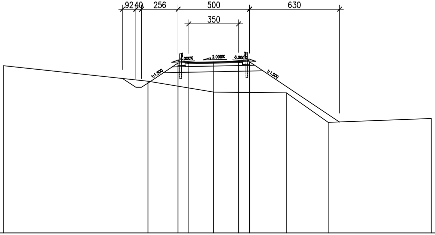
92
40
256
500
630
350
6.000%
2.000%
6.000%
1:1.500
1:1.500

głównej

Przekrój 10
km 0+160,01

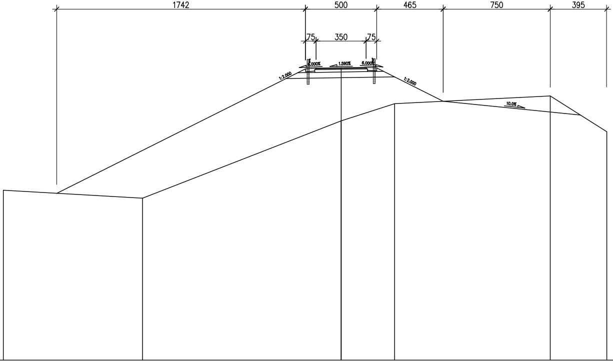
1742
500
465
750
395
75
350
75
6.000%
1.590%
6.000%
1:2.000
1:2.000
10.0%

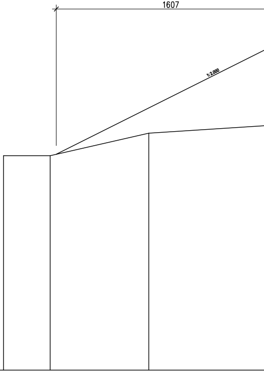

Przekrój 4
km 0+73.73

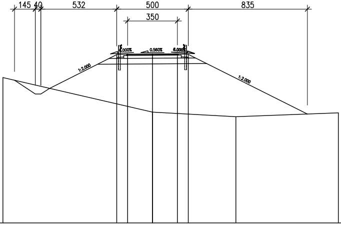
145
40
532
500
350
835
6.000%
0.560%
6.000%
1:2.000
1:2.000

Przekrój 5
km 0+78.93

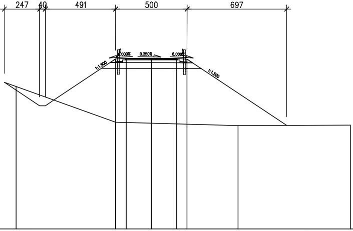
247
40
491
500
697
6.000%
0.250%
6.000%
1:1.500
1:1.500

Przekrój 11
km 0+183,25

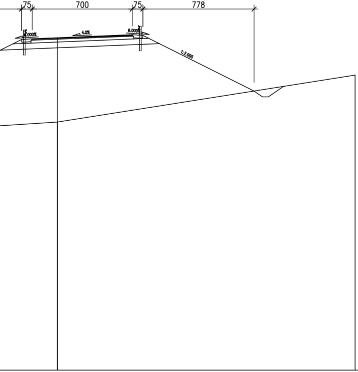
75
700
75
778
6.000%
4.0%
6.000%
1:2.000

Przekrój 12
km 0+193,24

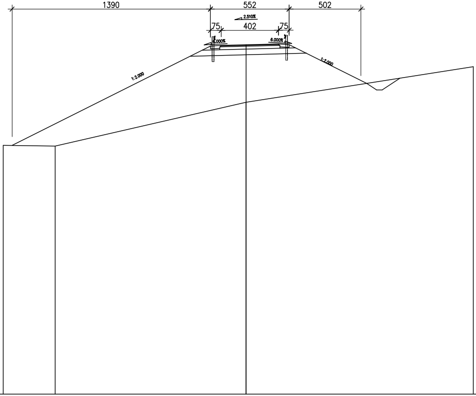
1390
552
502
2.510%
75
402
75
6.000%
6.000%
1:2.000
1:2.000

Przekrój 6
km 0+96.3

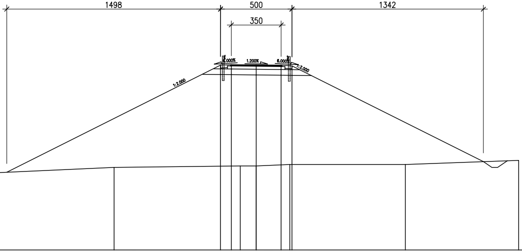
1498
500
1342
350
6.000%
1.200%
6.000%
1:2.000
1:2.000

Przekrój 13
km 0+206,33

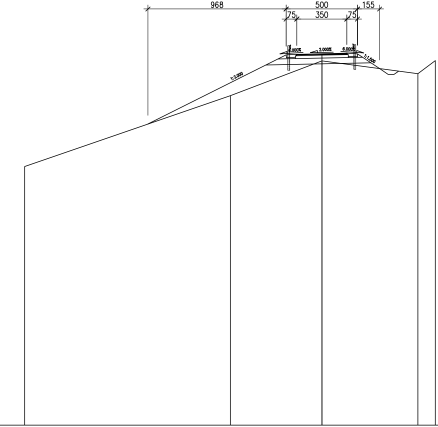
968
500
155
75
350
75
6.000%
2.000%
6.000%
1:2.000
1:1.500

Przekrój 14
km 0+223.25

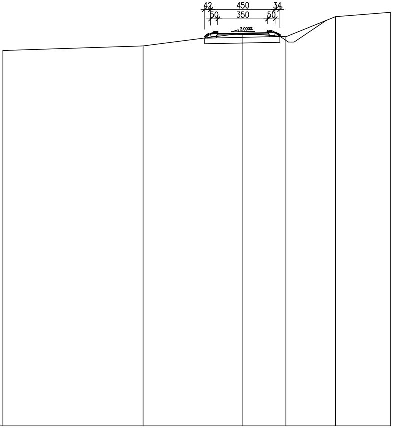
42
450
34
50
350
50
2.000%

Przekrój 7
km 0+115,58

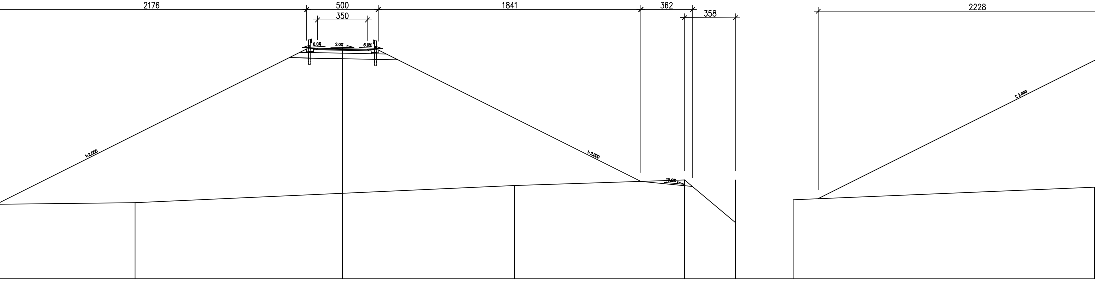
2176
500
350
1841
362
358
2228
6.0%
2.0%
6.0%
1:2.000
1:2.000
10.0%
1:2.000

Przekroje na zjeździe

Przekrój 1
km 0+2.75

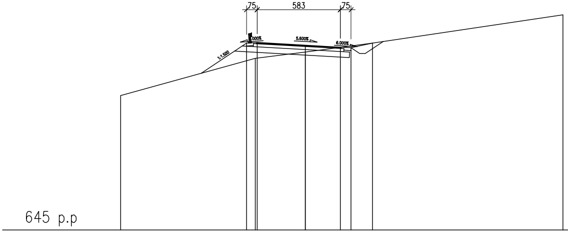
75
583
75
000%
5.600%
6.000%
1:1.500
645 p.p

Przekrój 2
km 0+15.54

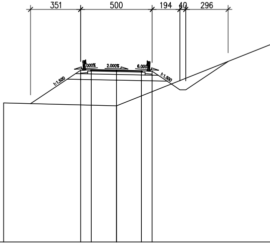
351
500
194
40
296
000%
2.000%
6.000
1:1.500
1:1.500

Przekrój 8
km 0+129,53

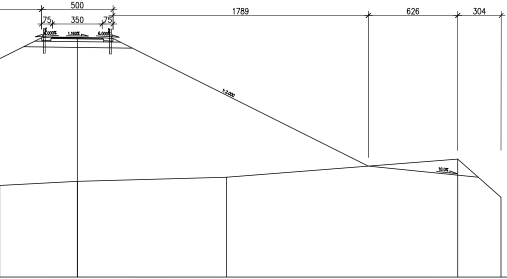
500
75
350
75
1789
626
304
6.000%
1.160%
6.000%
1:2.000
10.0%

Przekrój 3
km 0+39.69

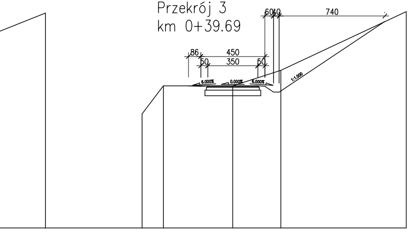
60
40
740
86
450
50
350
50
6.000%
0.000%
6.000%
1:1.500